5732.213.0008

CD708A

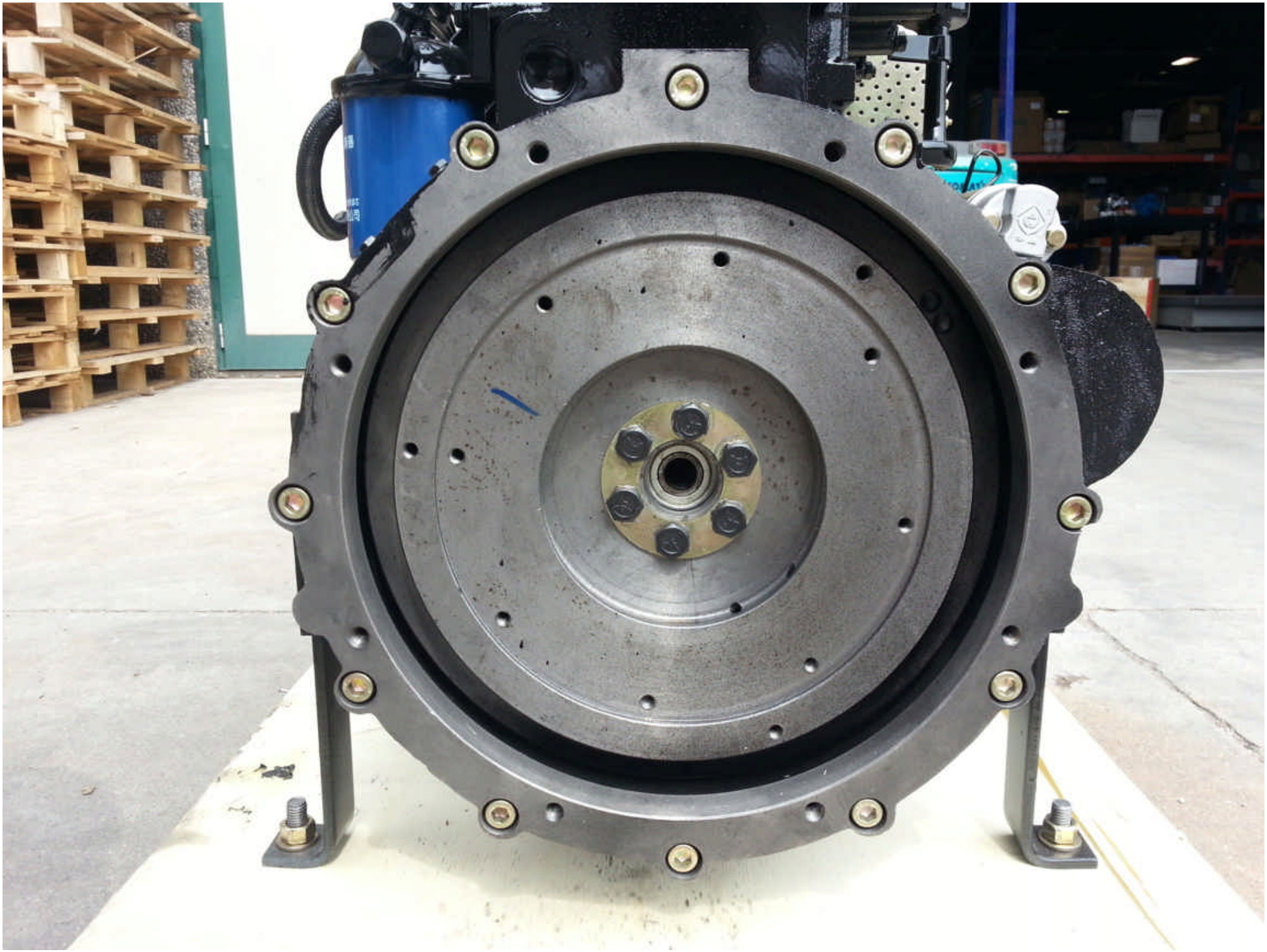

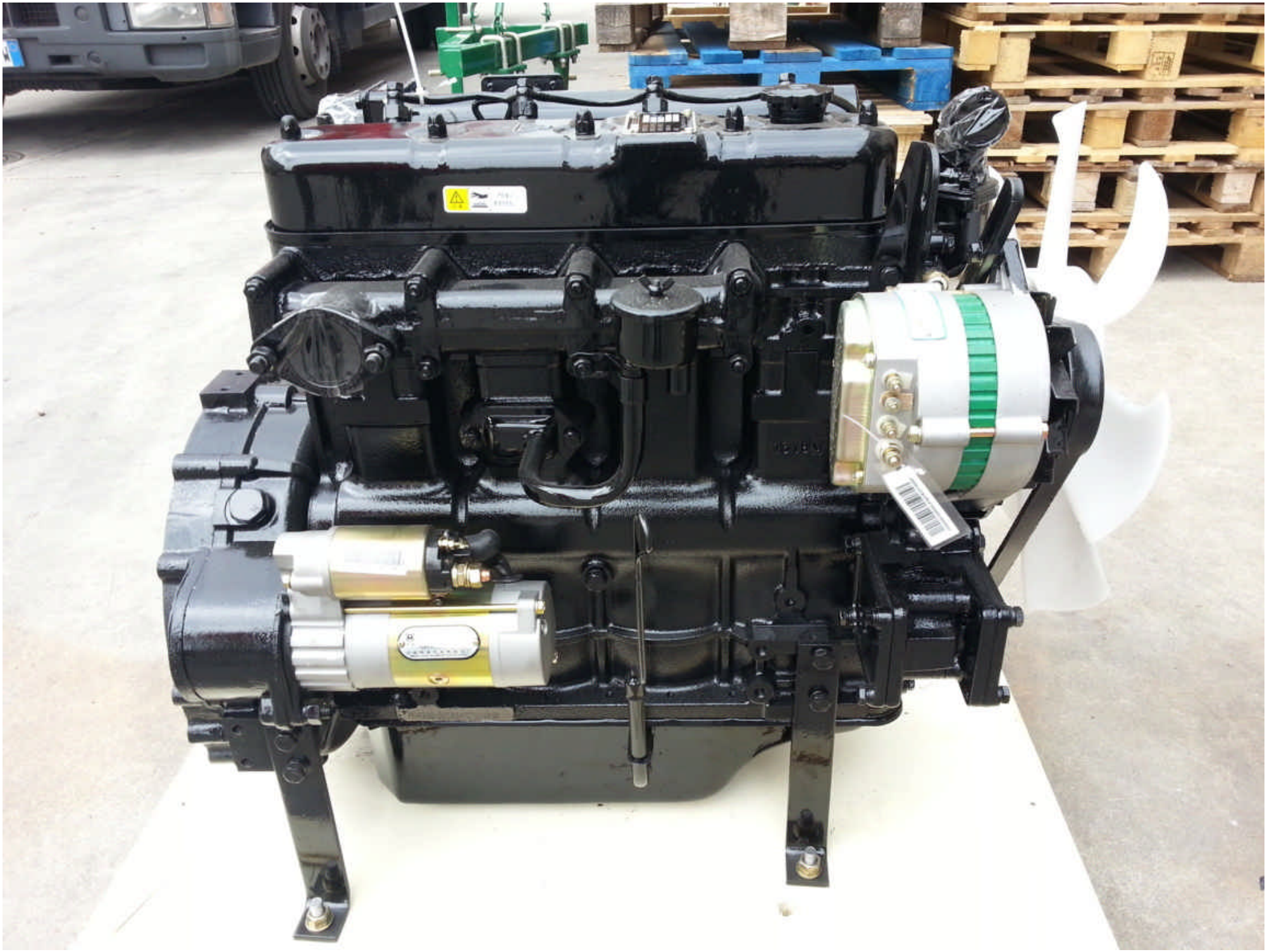

ZN490Q

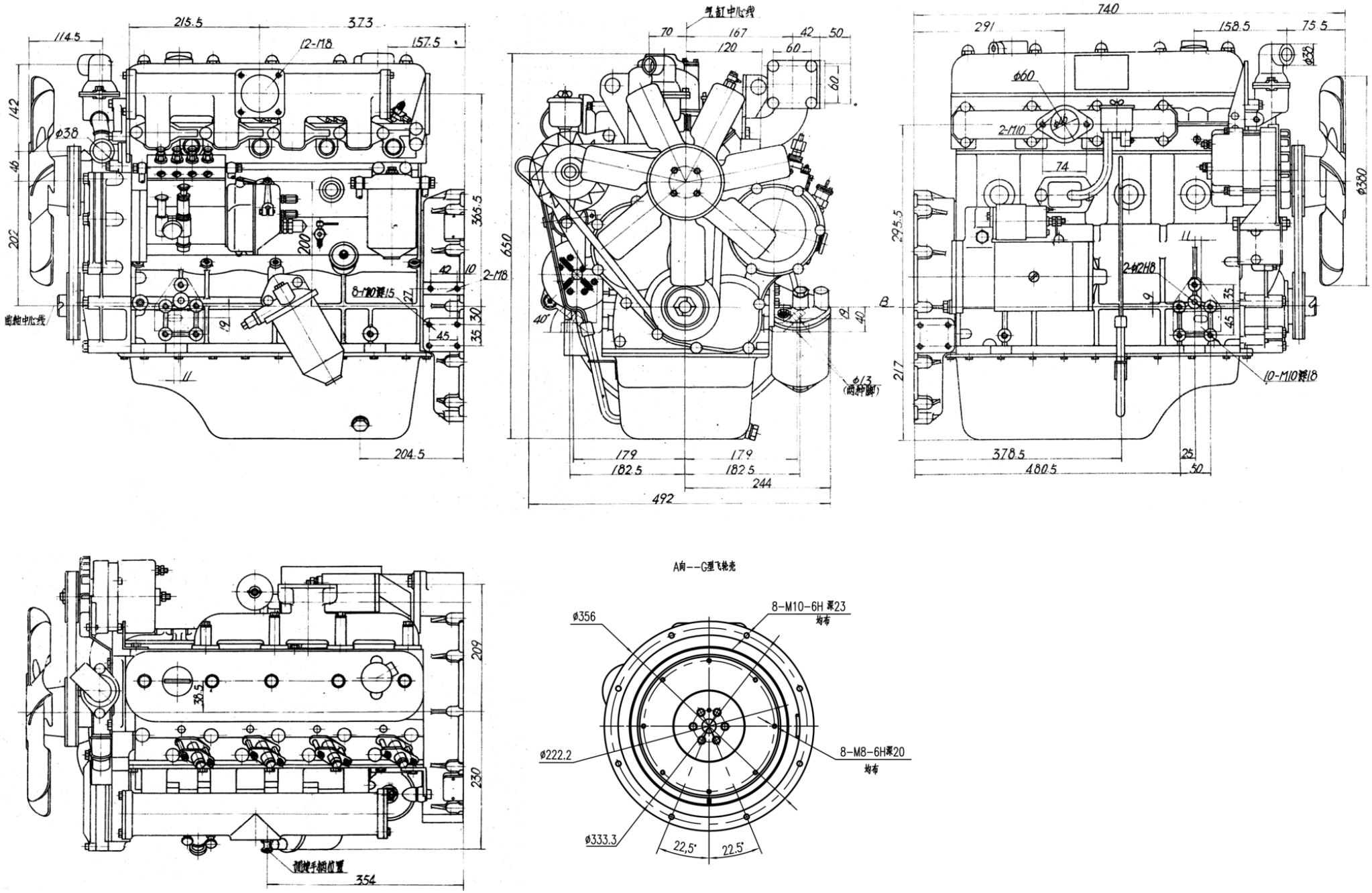

气缸中心线
曲轴中心线
12-M8
8-M10深15
2-M8
φ38
φ60
2-M10
2-φ12H8
10-M10深18
φ13
(两种脚)
φ380
φ38
A向--G型飞轮壳
8-M10-6H 深23
均布
8-M8-6H深20
均布
φ356
φ222.2
φ333.3
22,5°
22.5°