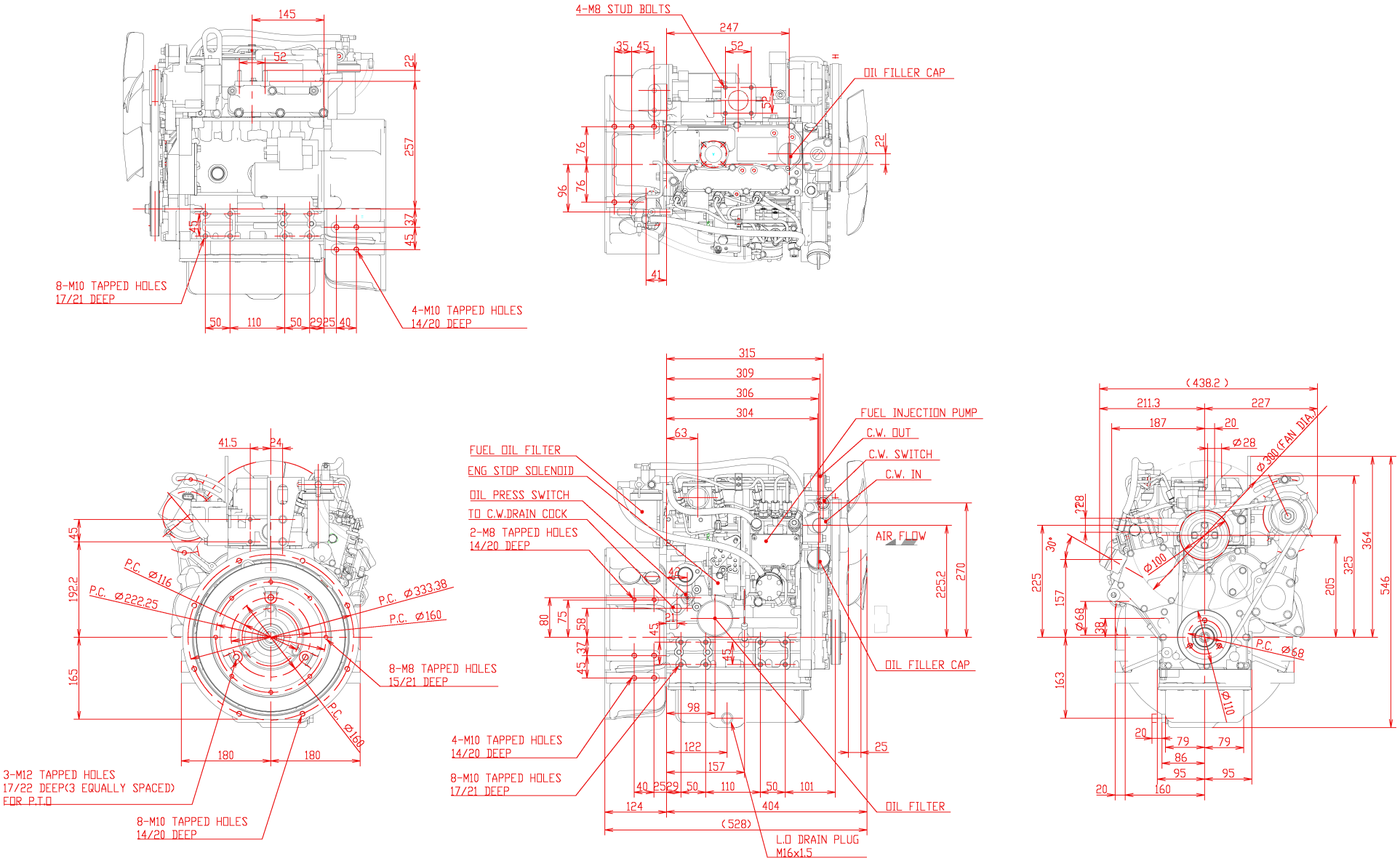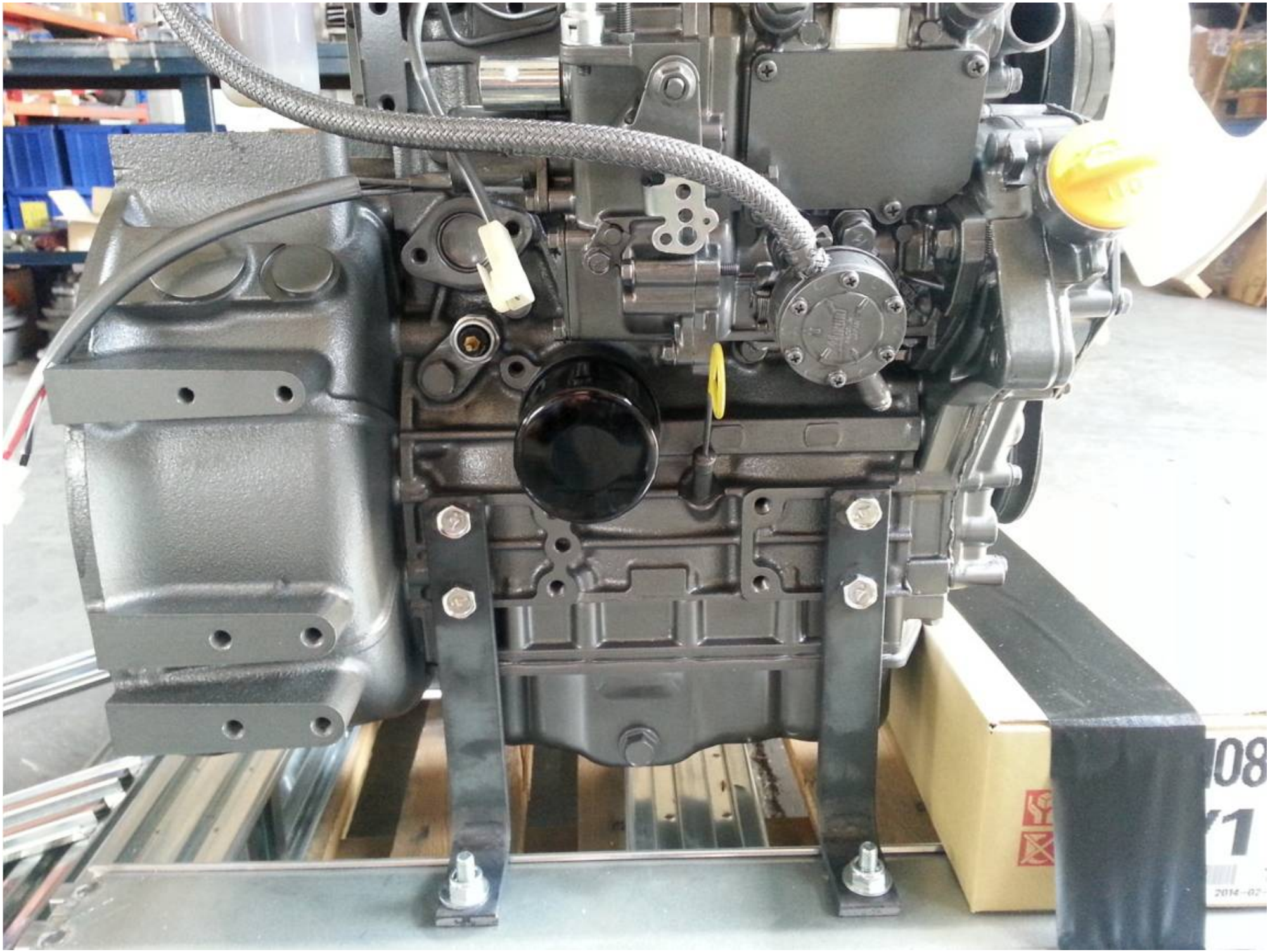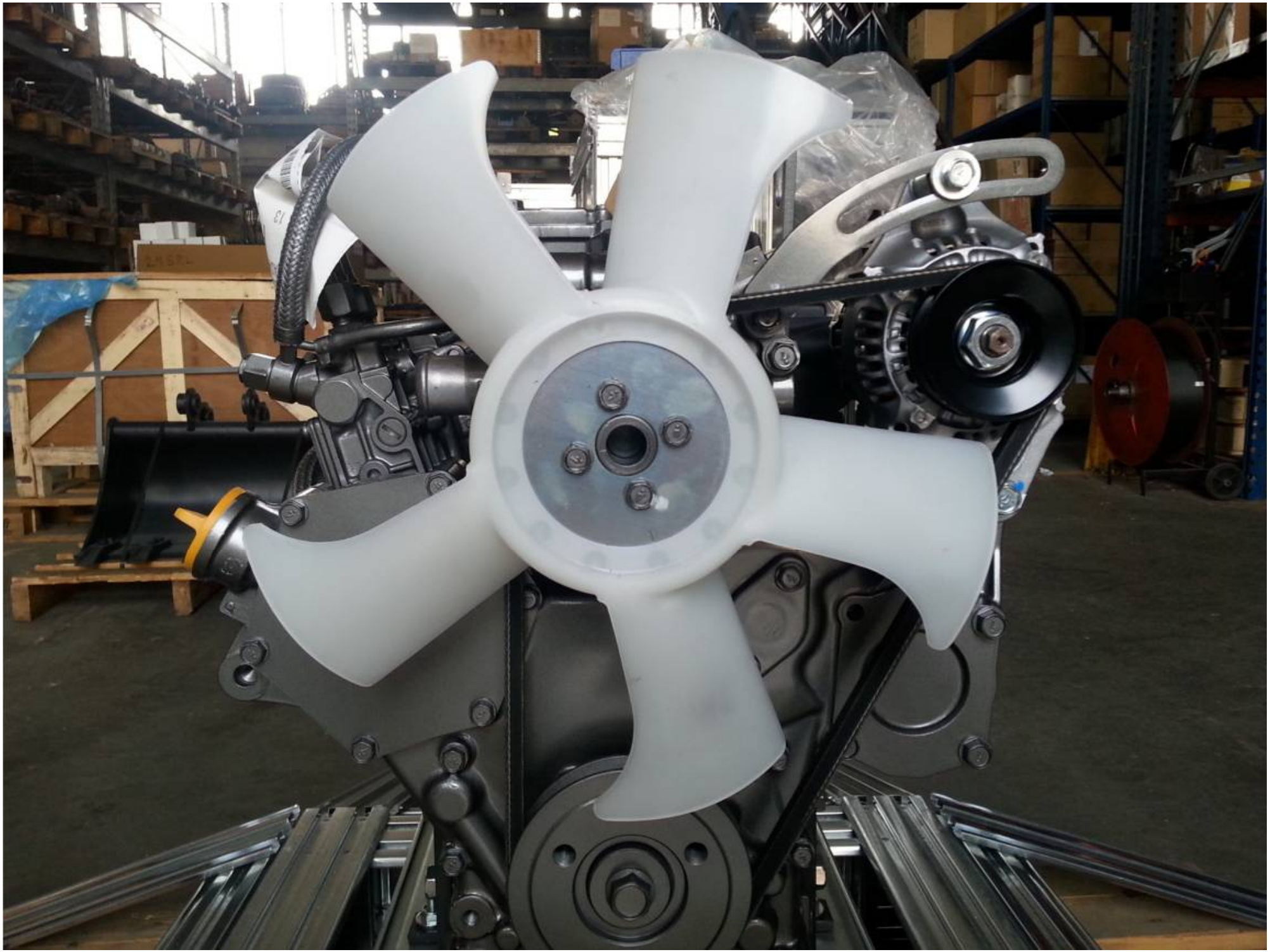YANMAR
3TNV70